exclusiva

NL LET OP: vóór gebruik de gebruiksaanwijzing aandachtig lezen.

NL SCHROBAUTOMAAT BlueStar 45E XS
BlueStar 45B XS
BlueStar 45B XS Lit.

BlueStar XS

Technical data plate

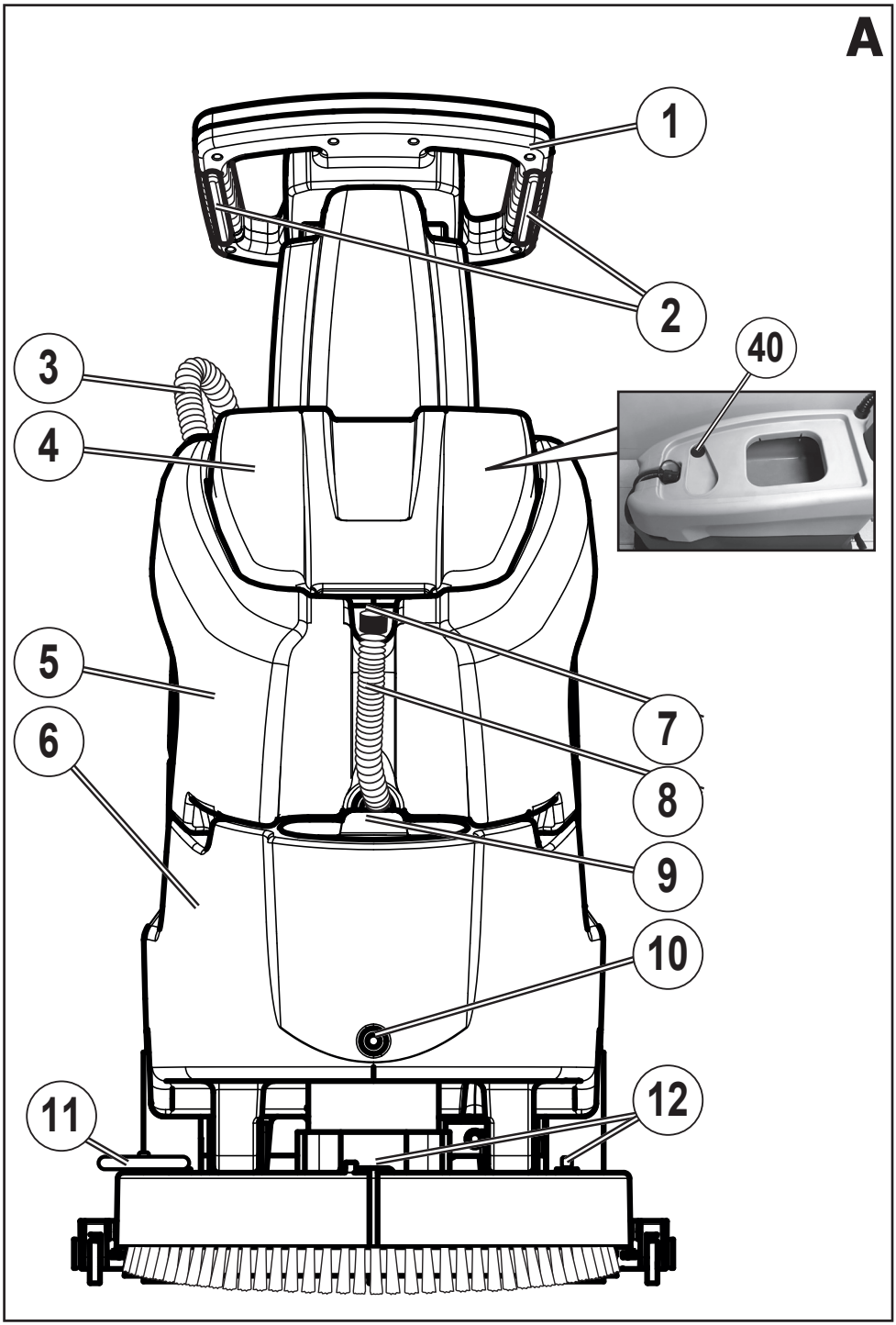
A
1
2
3
4
5
6
7
8
9
10
11
12
40

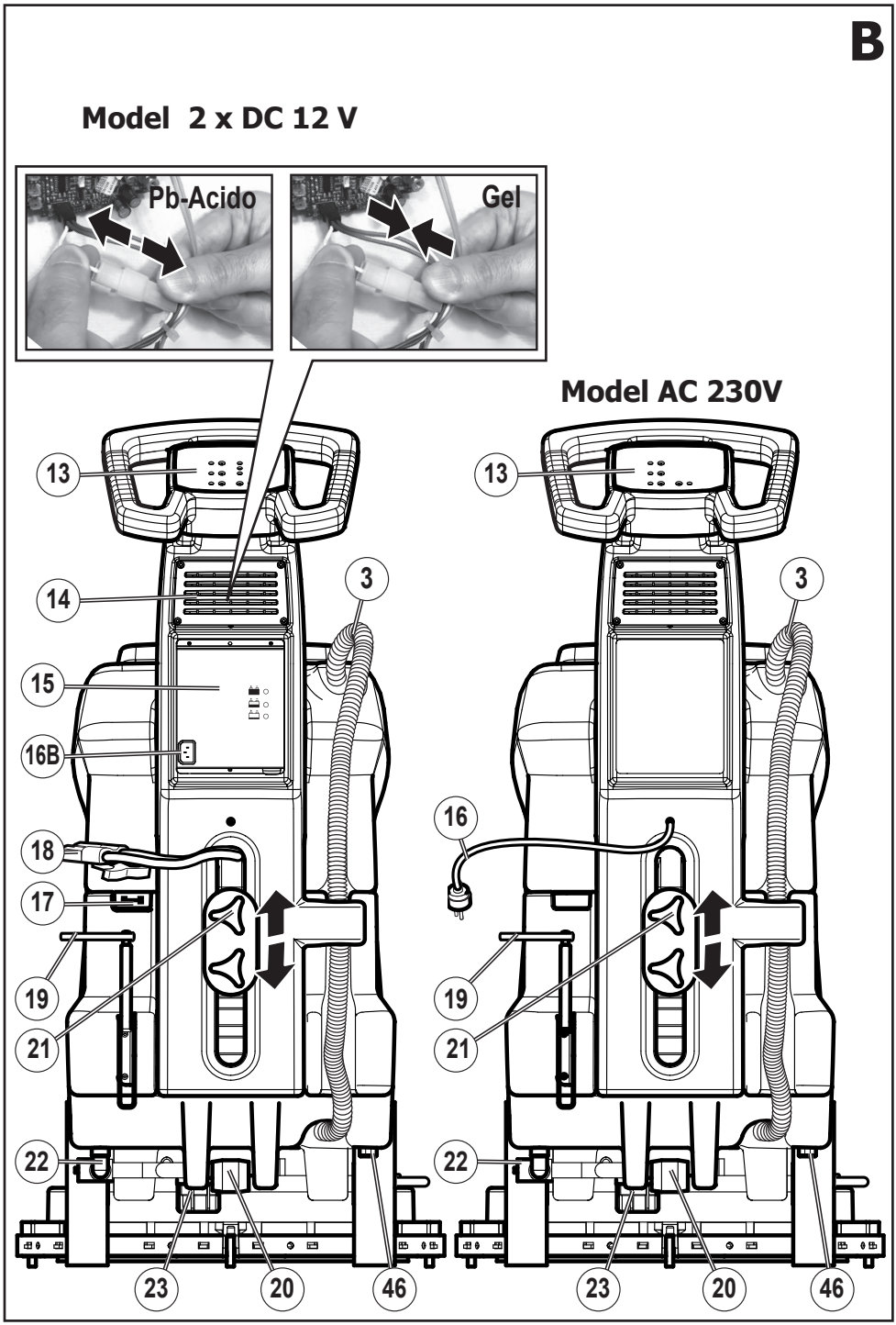
B
Model 2 x DC 12 V
Pb-Acido
Gel
Model AC 230V
13
14
3
15
16B
18
17
19
21
22
23
20
46
13
3
16
19
21
22
23
20
46

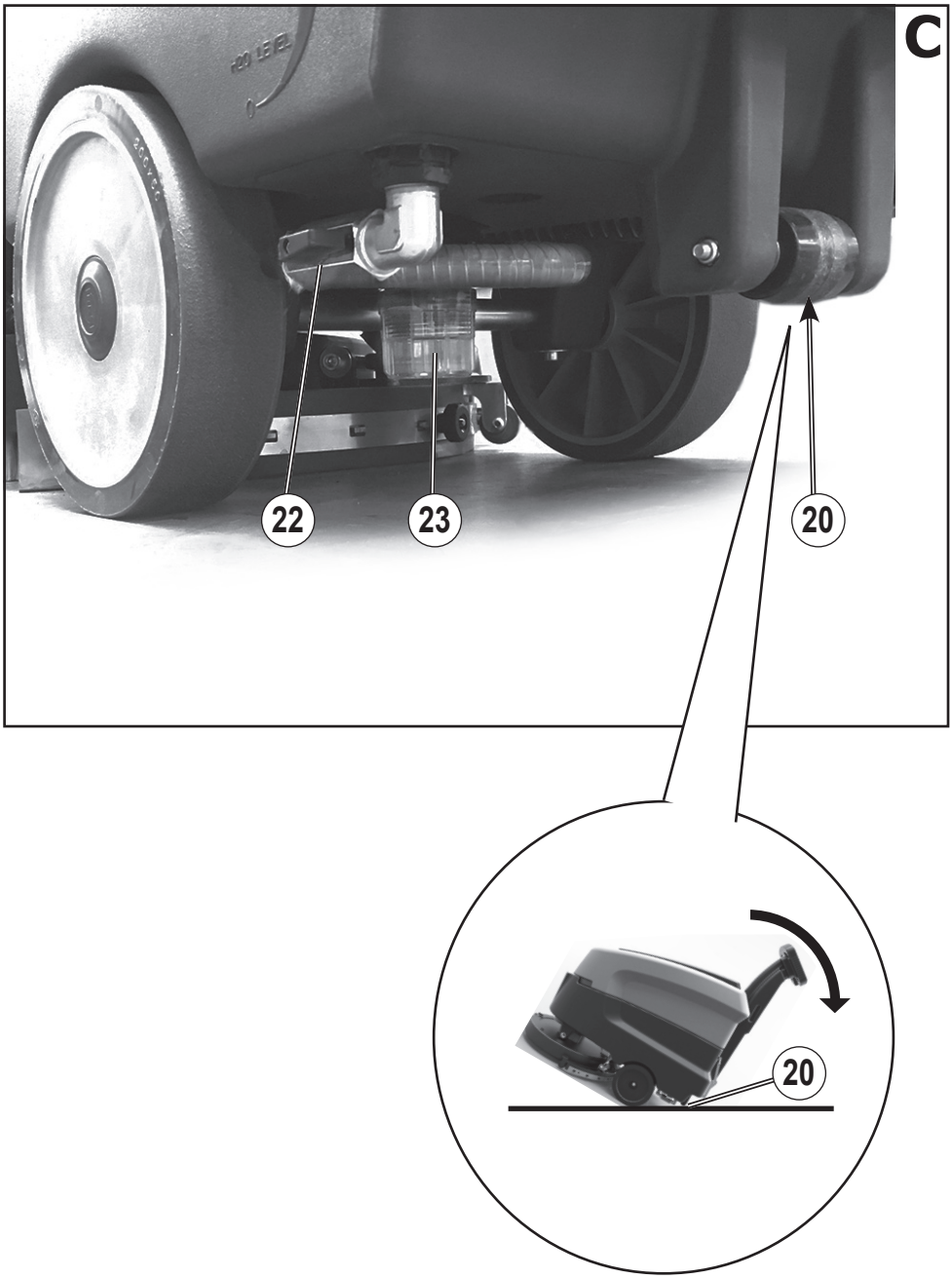
C
22
23
20
20

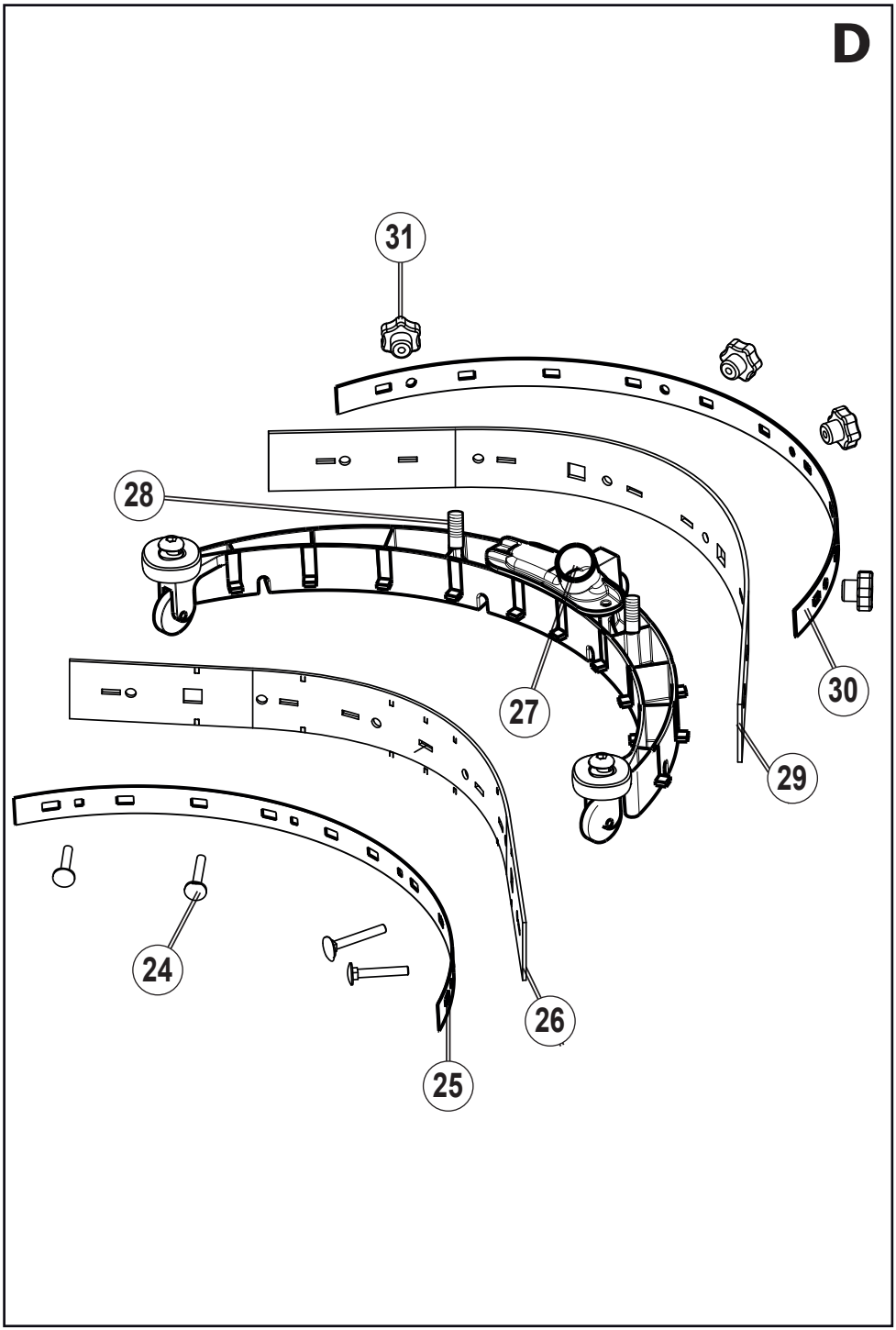
D
31
28
27
30
29
24
26
25

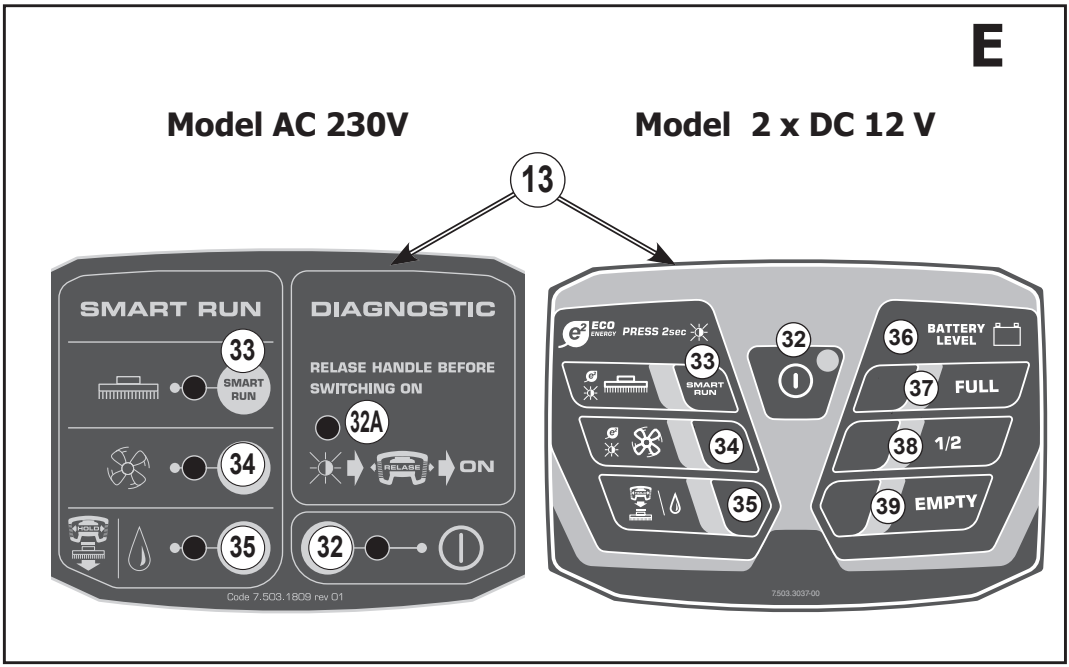
E
Model AC 230V
Model 2 x DC 12 V
13
SMART RUN
DIAGNOSTIC
33
SMART RUN
RELASE HANDLE BEFORE SWITCHING ON
32A
34
ON
35
32
Code 7.503.1809 rev 01
ECO ENERGY
PRESS 2sec
33
SMART RUN
32
36
BATTERY LEVEL
37
FULL
34
38
1/2
35
39
EMPTY
7503.3037-00

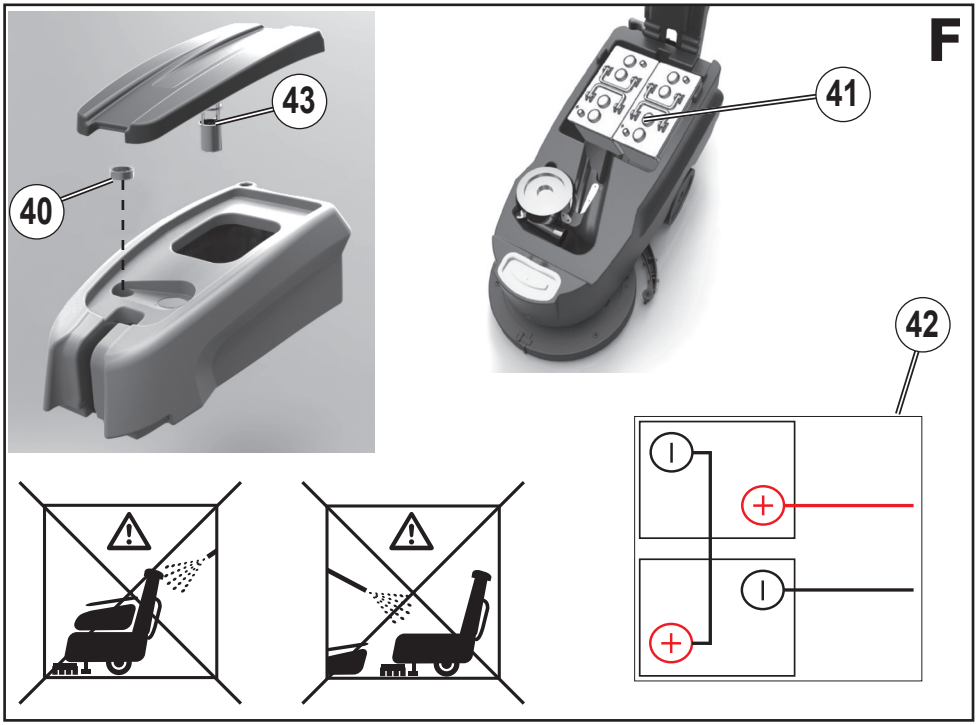
F
43
40
41
42

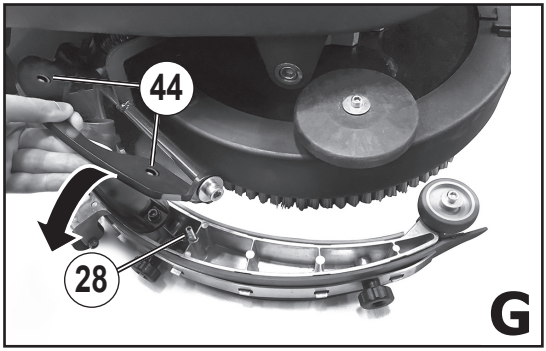
44
28
G

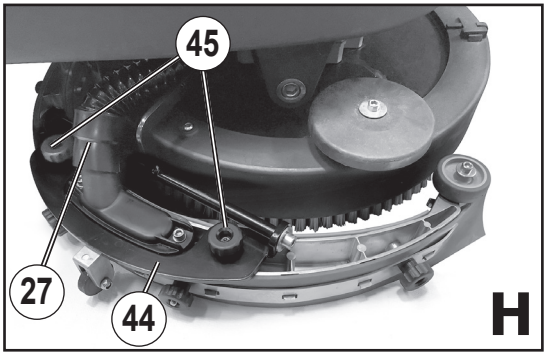
45
27
44
H

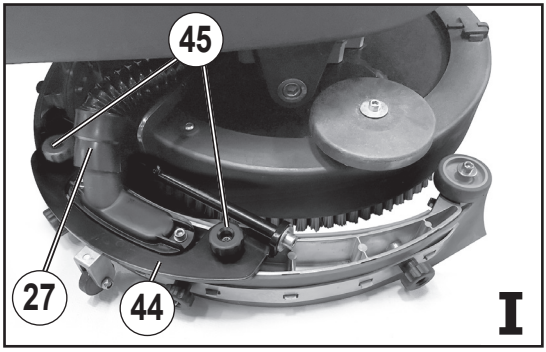
45
27
44
I

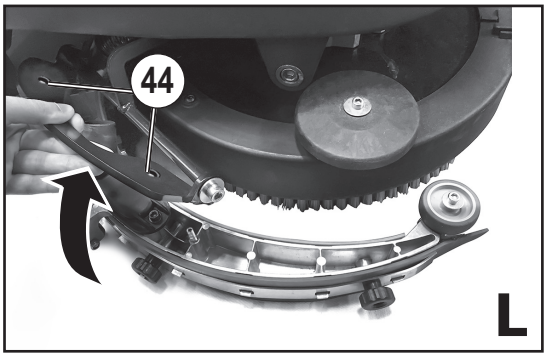
44
L

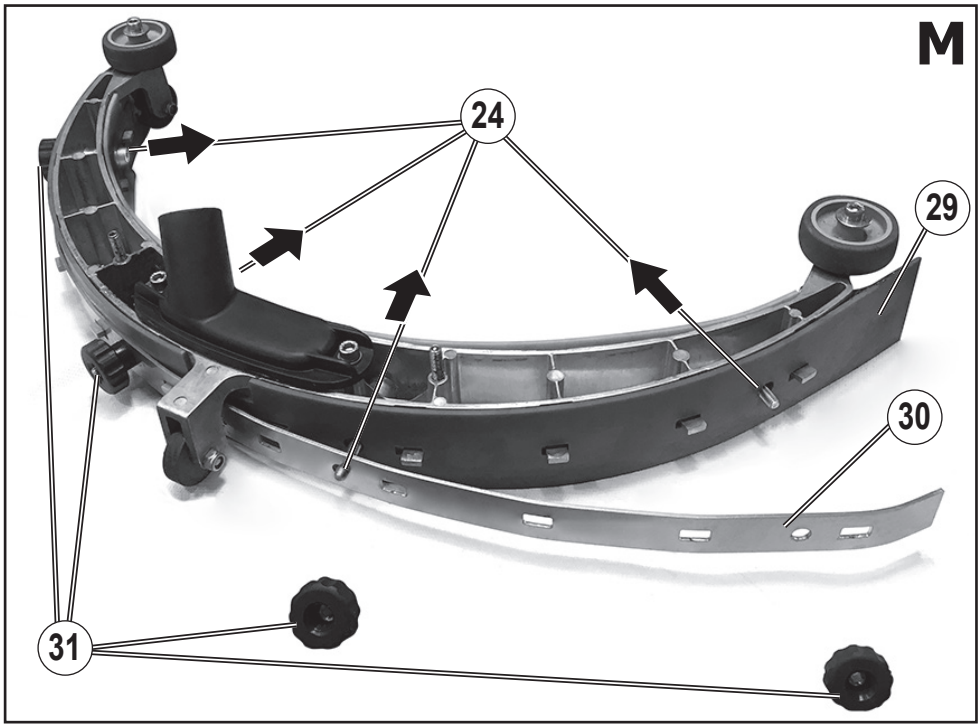
M
24
29
30
31

TABLE OF CONTENTS

1. ALGEMENE INFORMATIE
1.1. TOEPASSINGSGEBIED VAN DE HANDLEIDING
1.2. TERMINOLOGIE EN SYMBOOL LEGENDE
1.3. PRODUCT IDENTIFICATIE
1.4. SPECIFIEK GEBRUIK
1.5. TECHNISCHE WIJZIGINGEN

2. VEILIGHEIDSINFORMATIE
2.1. BASIS AANBEVELINGEN
2.2. GELUID EN TRILLINGEN

3. TRANSPORT
3.1. VERPAKKING HUIS- EN TRANSPORT
3.2. CONTROLES OP LEVERING
3.3. UITPAKKEN
3.4. MONTAGE EN REGELING VAN DE HENDEL
3.5. OPHEFFING EN VERVOER: MACHINE, BATTERIJ EN BATTERIJLADER

4. TECHNISCHE INFORMATIE
4.1. BATTERIJ
4.2. BATTERIJLADER
4.3. MACHINE
4.4. PRINTPLAAT INSTELLINGEN CONFIGURATIE
4.5. TOEBEHOREN

5. INSTALLATIEGEGEVENS
5.1. BATTERIJ VOORBEREIDING
5.2. BATTERIJ INSTALLATIE EN VOORBEREIDING
5.3. BATTERIJLADER CONFIGURATIE
5.4. MACHINE VOORBEREIDING

6. OPERATIONELE INFORMATIE
6.1. BATTERIJ OPLADEN
6.2. BORSTEL MONTAGE/DEMONTAGE
6.3. MACHINE VERPLAATSEN
6.4. ZUIGBALK BEVESTIGEN
6.5. ZUIGBALK DEMONTEREN
6.6. ZUIGMOND RUBBERS DEMONTAGE/ MONTAGE
6.7. ANTI-SPATRAND MONTAGE/DEMONTAGE
6.8. TOEBEHOREN MONTAGE/DEMONTAGE
6.9. VULLEN EN LEDIGEN PROPER WATERTANK
6.10. VUIL WATERTANK LEDIGEN
6.11. DE WATERTOEVOER REGELEN
6.12. DE MACHINE VERPLAATSEN
6.13. WERKMETHODE
6.13.1. VOORBEREIDING EN WAARSCHUWINGEN
6.13.2. BATTERIJCAPACITEIT BESTURINGSELEMENTEN
6.13.3. DIRECT SCHROBBEN VOOR VUILE OPPERVLAKKEN
6.13.4. INDIRECT SCHROBBEN VOOR ZEER VUILE OPPERVLAKKEN
6.13.5. HANDLEIDING NA HET SCHROBBEN
6.14. SPECIFIEKE INSTRUCTIES VOOR HET GEBRUIK VAN MODEL AC 230V

7. ONDERHOUDSINFORMATIE
7.1. TANK PROPER- EN VUILWATER
7.2. PROPER WATERFILTER REINIGEN
7.3. ZUIGSLANG
7.4. ZUIGBALK
7.5. ACCESSOIRES
7.6. MACHINE LICHAAM
7.7. PERIODIEK ONDERHOUD
7.8. AANBEVOLEN RESERVEONDERDELEN

8. PROBLEEM OPLOSSING
8.1. DE MACHINE WERKT NIET
8.2. DE MACHINE VERPLAATST ZICH NIET
8.3. DE BORSTEL DRAAIT NIET
8.4. NIET GENOEG OF TE VEEL REINIGINGSMIDDEL
8.5. GEEN ZUIGKRACHT
8.6. ONVOLDOENDE ZUIGKRACHT
8.7. DE BORSTEL- OF DE ZUIGMOTOR BLIJFT IN WERKING
8.8. DE ZUIGSTRIPS ZIJN NIET SCHOON OF DROGEN NIET EFFICIËNT
8.9. DE BATTERIJLADER WERKT NIET
8.9.1. DE BATTERIJEN WERKEN NIET

9. ALARMERINGSTABEL

10. GARANTIEVOORWAARDEN
10.1. MACHINE SLOPEN
10.2. WEGGOOIEN (WEE)

1. ALGEMENE INFORMATIE

1.1. TOEPASSINGSGEBIED VAN DE HANDLEIDING

Om gemakkelijker te lezen over en het opzoeken van verschillende onderwerpen, verwijzen we naar de inhoudsopgave aan het begin van deze handleiding. Deze handleiding is opgesteld door de fabrikant en is een integraal onderdeel van het product. Als zodanig, moet het worden gehouden op een veilige plaats voor de gehele levensduur van de machine tot de sloop. De klant moet ervoor zorgen dat de gebruikers de handleiding hebben gelezen of vertrouwd zijn met de inhoud van deze handleiding, zodat zij strikt de instructies, die hierin worden beschreven, opvolgen. Constante naleving van de instructies in deze handleiding, is de enige manier om de beste resultaten te garanderen op vlak van veiligheid, prestaties, efficiëntie en levensduur van het product. In-compatibiliteit met deze regels kan leiden tot verwondingen voor mensen en schade aan de machine, het geschrobde oppervlak en het milieu: in geen geval kan dergelijke verwondingen of schade worden toegeschreven aan de fabrikant. Dit handboek verwijst in detail naar de machine en biedt instructies en beschrijvingen over onze batterijen en batterijladers (optioneel), machineonderdelen en zal van invloed zijn op de werking ervan.

Alleen de juiste combinatie van de batterijen en batterijlader zal zorgen voor de hoogst mogelijke prestaties en voorkomt verspilling van veel geld. Voor meer gedetailleerde informatie verwijzen we naar de speciale batterij en batterij lader handleidingen.

Onze aanbevolen batterij-opladers en batterijen (optioneel) zorgen voor de beste combinatie met de machine en bieden uitstekende veelzijdigheid evenals de hoogste kwaliteit en prestaties normen.

1.2. TERMINOLOGIE EN SYMBOOL LEGENDE

Omwille van de duidelijkheid en efficiëntie, wijzen we op de verschillende aspecten van de instructies, termen en symbolen, die werden gebruikt en zijn gedefinieerd en geïllustreerd in deze handleiding:

- **Machine:** deze definitie vervangt de commerciële naam waarnaar in deze handleiding wordt verwezen.
- **Operator:** „bediener", de persoon (personen) die tot taak heeft (hebben) een machine te installeren, te laten werken , af te stellen, te onderhouden, te reinigen, te herstellen of te vervoeren .
- **Technicus:** een technicus wordt beschouwd als een persoon die de ervaring heeft, technisch onderwijs heeft gevolgd, op de hoogte is van de wetgevende en regelgevende kennis die hem toelaat om elk vereist werk uit te voeren en in staat is om te herkennen en op het voorkomen van mogelijke risico's tijdens installatie machine, en onderhoud.

☞ **INDICATIESYMBOOL.** Specifieke belangrijke informatie om machine storingen te vermijden.

⚠ **AANDACHT SYMBOOL.** Zeer belangrijke informatie om ernstige schade aan de machine te voorkomen in de omgeving waarin zij opereert.

GEVAAR SYMBOOL. Belangrijke informatie om te voorkomen dat ernstige (of extreem) gevolgen op het gebied van de gezondheid van personen en het veroorzaken van schade aan het product en de omgeving waarin zij opereert.

Totaal gewicht (bedrijfsklaar)

Max. werkbereik helling 2%

Borstelmotor

Inlaatmotor

1.3. PRODUCT IDENTIFICATIE

Het naamplaatje onder het bedieningspaneel gelegen, bevat de informatie.

1.4. SPECIFIEK GEBRUIK

Dit apparaat is geschikt voor industrieel gebruik, zoals bijvoorbeeld in hotels, scholen, ziekenhuizen, fabrieken, winkels, kantoorgebouwen en verhuurkantoren.
Dit apparaat is voor gebruik binnen bestemd.
Deze machine is een vloer schrob- zuigcombinatie: het moet worden gebruikt om te schrobben en vacuüm vloeistoffen van platte, stijve, horizontale, glad of matig ruwe en uniforme vloeren op te zuigen, die vrij zijn van obstakels in zowel burgerlijke en industriele omgevingen. Elk ander gebruik is verboden.
Raadpleeg zeer zorgvuldig de veiligheidsinformatie in deze handleiding.
De schrob/zuiger distribueert een hoeveelheid van een water- en reinigingsmiddel (instelbaar) op de te reinigen oppervlakte, terwijl de borstels vuil op de grond verwijderen. Het zuigsysteem van de machine, met behulp van een vloer zuigmond, zuigt perfect de vloeistoffen op en het vuil. Door efficiënt een reinigingsmiddel te combineren met verschillende soorten borstels (of schurende schijven), kan de machine aangepast worden aan alle verschillende combinaties van vloeren en vuil.

1.5. TECHNISCHE WIJZIGINGEN

De fabrikant behoudt zich het recht voor om technische wijzigingen aan het product aan te brengen, zonder voorafgaande kennisgeving, zodat de nodige technische upgrades of verbeteringen kunnen worden uitgevoerd.
Om deze reden kunnen sommige details van uw machine afwijken van de informatie in de verkoopcatalogus of van de illustraties gepresenteerd in dit boekje. Dit zal echter de veiligheid niet verminderen

of de informatieverstrekking ongeldig maken.

2. VEILIGHEIDSINFORMATIE

2.1. BASIS AANBEVELINGEN

☞ Lees zorgvuldig de handleiding voordat u begint gebruik te maken van de machine, ongeplande of routine onderhoud, of enig ander werk uitvoert op de machine.

⚠ Strikt voldoen aan alle de instructies in deze handleiding en in die voor de batterijen en de batterij-opladers (met bijzondere aandacht voor waarschuwingen en gevaar mededelingen).

De fabrikant is niet verantwoordelijk voor letsel aan personen of schade aan eigendommen, als gevolg van niet-naleving van de instructies.

⚠ Deze machine mag uitsluitend worden gevoed met een extra lage veiligheidsspanning in overeenkomst met de markering die op het technische gegevensplaatje staat vermeld.

☞ voordat u met de machine werkt, zorg ervoor dat elk onderdeel in de juiste positie zit.

⚠ De machine kan alleen worden gebruikt door personeel dat passende opleiding heeft ontvangen en die hun vaardigheden hebben bewezen en die uitdrukkelijk zijn toegewezen om het te gebruiken. Om het gebruik te voorkomen door onbevoegden, bewaar de machine in een plaats, die toegang op onbevoegd personeel weigert.

Wanneer de machine niet wordt gebruikt, schakel de machine uit de hoofdschakelaar AAN/UIT op "UIT" te zetten op het bedieningspaneel

⚠ **Dit apparaat is niet ervoor gedacht, door personen (inclusieve kinderen) met beperkte fysieke, sensorische of geestelijke mogelijkheden of door gebrek aan ervaring en/of door gebrek aan kennis te worden benut.**

– Over kinderen dient toezicht te worden gehouden, om te waarborgen dat ze niet met het apparaat spelen.

⚠ Deze machine niet gebruiken voor enig ander doel met uitzondering van het gebruik waarvoor het werd specifiek ontworpen. Evalueer het soort gebouw waar het zal worden gebruikt en wees strikt in overeenstemming met de huidige veiligheidsvoorschriften en voorwaarden.

Geen gebruik maken van machine in plaatsen zonder voldoende verlichting, in een explosieve omgeving, wanneer schadelijke vuil aanwezig is (stof, gas, enz.), op wegen voor openbare plaatsen en in openlucht omgevingen in het algemeen.

⚠ De machine werkende temperatuurwaaier is + 4 ° C tot + 35 ° C; Wanneer de machine niet wordt gebruikt, staat deze in een droge en niet-corrosieve omgeving binnen een temperatuurbereik van tussen + 10° C en + 50° C. Bij het gebruik van de machine mag de vochtigheid variëren tussen 30% en 95%.

Nooit gebruiken voor opzuigen van vacuüm vloeistoffen, gassen, droge stof, zuren en oplosmiddelen bijvoorbeeld verfverdunners, aceton, enz.), zelfs indien verdund, niet-ontvlambaar of explosieven (bijvoorbeeld benzine, olie, enz.).

⚠ Gebruik de machine niet op hellingen van meer dan 2%.

Voor kleine hellingen, de machine niet zijwaarts gebruiken. 10%. Altijd met de nodige voorzichtigheid behandelen en nooit naar achteren bewegen. Bij het vervoer van de machine op steilere hellingen, wees zeer voorzichtig op ongecontroleerde versnellingen. De machine kan alleen met opgerichte zuigbalk en borstelkop bewegen op hellingen.

⚠ **Nooit parkeren op een helling.**

☞ Laat de machine nooit zonder toezicht.

zorg zeker dat er geen andere personen zijn (en kinderen in het bijzonder) in het gebied waar de machine wordt gebruikt.

⚠ Gebruik de machine niet voor vervoer personen / dingen of om objecten op sleeptouw te nemen.

☞ gebruik de machine niet als een oppervlak ondersteuning voor enig gewicht voor welke reden dan ook. Blokkeer de ventilatie en warmte spreiding openingen niet.

⚠ De veiligheidsvoorzieningen niet verwijderen, wijzigen of omzeilen.

⚠ Altijd gebruik maken van individuele veiligheidsvoorzieningen om de veiligheid van de gebruiker te waarborgen: schorten of veiligheidsoverall, niet-wegglijdende en waterdichte schoenen, rubberen handschoenen, bril en oortelefoons en maskers ter bescherming van de luchtwegen. Verwijder voordat u begint te werken, kettingen, horloges, banden en andere objecten die ernstige verwondingen kunnen veroorzaken.

⚠ Voeg geen handen tussen bewegende delen.

☞ Gebruik geen reinigingsmiddelen die afwijken van de vereiste normen en volg de instructies die zijn aangegeven op de veiligheidsbladen. Reinigingsmiddelen moeten worden opgeslagen in een plek die niet toegankelijk is voor kinderen. Onmiddellijk spoelen met ruime hoeveelheid water bij aanraking met de ogen en bij inslikken onmiddellijk een arts raadplegen.

Zorg ervoor dat de batterijlader stopcontacten verbonden is met een efficiënt aardingssysteem en dat ze worden beschermd door magneet thermische en differentiële stroomonderbrekers.

Als de machine is uitgerust met gel-batterijen is het essentieel om ervoor te zorgen de indicator (gelegen op het deelvenster) juist is ingesteld. Neem contact op met uw dealer of ga naar het specifieke paragraaf.

⚠ Volg de instructies van de fabrikant van de batterij en voldoe aan wettelijke bepalingen. De batterijen moeten altijd schoon en droog zijn, om lekken te vermijden. Bescherm de batterijen tegen verontrei-

nigingen, zoals metalen stof.
☠ Zet niets op de batterijen: ze kunnen een kortsluiting of een explosie veroorzaken.
☠ De voedingsklemmen van de accu mogen nooit worden kortgesloten.
⚠ Vermijd het contact met uit defecte accu's uitlopende vloeistof. Bij toevallig contact vloeistof met water afspoelen.
Bij contact met de ogen bovendien een arts opzoeken.
⚠ Spray nooit water op de machine om het schoon te maken.
☞ Opgezogen vloeistoffen met detergenten, desinfecterende middelen, water, evenals organisch en anorganisch materiaal opgezogen tijdens werking: verwijder volgens de huidige wettelijke bepalingen.
⚠ Als de machine storingen weergeeft en/of inefficiënt werkt, onmiddellijk loskoppelen van de elektrische voeding of van de batterijen en contacteer uw technisch service center.
☠ alle onderhoud of accessoire vervanging werkzaamheden moeten worden uitgevoerd in omgevingen met voldoende verlichting en pas nadat de machine is losgekoppeld van de elektrische voeding door het loskoppelen van de batterij verbinding.
☠ **LET OP!** De voedingskabel mag niet in contact komen met de draaiende borstels.
☞ alle werken op het elektrische systeem en alle onderhoud en reparatie handelingen (vooral die niet expliciet beschreven in deze handleiding) moeten worden uitgevoerd alleen door geautoriseerde servicecentra of door gespecialiseerde technici, die experts zijn in de sector en in de relevante veiligheidsvoorschriften.
☞ De machine-eigenaar mag alleen originele onderdelen gebruiken en reserveonderdelen uitsluitend door de fabrikant geleverd, aangezien dergelijke onderdelen de enigen zijn, die garanderen dat de apparatuur veilig zal werken zonder problemen. Gebruik geen onderdelen van andere machines of andere kits als reserveonderdelen.
☞ Controleer de machine vóór elk gebruik, en met name, controleer of de kabel en de aansluiting, het opladen van de batterij in goede conditie zijn en veilig voor gebruik. Als ze niet in een perfecte conditie zijn, gebruik dan de machine niet en wendt u tot een erkend service centrum voor de defecte onderdelen.
☞ als schuim of vloeistof is vastgesteld, de zuigmotor onmiddellijk uitschakelen.
☞ maak geen gebruik van de machine op textiel vloerbedekking, zoals tapijten, vloerbedekking, enz. Wax, schuimende reinigingsmiddel of dispersies kunnen ernstige problemen voor de machine veroorzaken of de buizen verstoppen.

2.2. GELUID EN TRILLINGEN
Zie laatste page.

3. TRANSPORT

3.1. VERPAKKING HUIS- EN TRANSPORT
Zorg ervoor dat de ingepakte machine veilig wordt vervoerd en stevig verankerd is, om te voorkomen dat deze kantelt of per ongeluk valt. De lading van het voertuig van de vervoer- en losverrichtingen, moeten worden uitgevoerd met voldoende verlichting.
De ingepakte machine moet worden behandeld met behulp van adequate apparaten, om schade te vermijden. Heel voorzichtig zijn bij het plaatsen van de machine op de grond.
☞ Al deze instructies gelden ook voor de batterijen en de batterijlader.
Hou alle stukjes van de verpakking, omdat ze misschien wel nuttig zijn om in de toekomst de machine en de accessoires te beschermen tijdens het vervoer naar een andere locatie of naar servicecentra. Als dat niet het geval is, wordt de verpakking weggegooid overeenkomstig de huidige wetgeving van de verwijdering.

3.2. CONTROLES OP LEVERING
☞ Wanneer de goederen worden geleverd (machine, batterij of batterij lader) door de vervoerder, zorgvuldig de toestand van de verpakking en de inhoud ervan controleren. Als er schade is aan de inhoud, kennis geven aan de vervoerder. U behoudt het recht tot vordering schadevergoeding door schriftelijk het woord "onder voorbehoud" in het vervoersdocument te noteren.

3.3. UITPAKKEN
⚠ Veiligheidskleding en adequate middelen gebruiken om de risico's van ongevallen te beperken. Voer de volgende stappen uit als de machine is verpakt met een kartonnen behuizing:
- schaar of tondeuse gebruiken om te knippen en de kunststof bandjes te verwijderen
- de kartonnen behuizing vanaf de bovenkant van de verpakte machine afglijden
- verwijder de beschermende folie en controleer de inhoud (gebruik en onderhoud handleiding, batterij aansluiting voor de lader
- verwijder de metalen haken of kunststof bandjes, die de machine veilig op de pallet vasthouden
- haal de borstels en de zuigrubbers uit de verpakking
- neem de machine van de pallet (duw neerwaarts) met behulp van een hellend oppervlak dat stevig op de vloer ligt en tegen de pallet

Als de machine is verpakt in een houten krat:
- l oskoppelen van alle houten kanten van de pallet, vanaf de bovenste.
- verwijder de beschermende folie gewikkeld rond de machine.

Neem dezelfde voorzorgsmaatregelen en volg dezelfde instructies bij verwijderen van de optionele

batterijlader uit de verpakking en de optionele batterij. Start na het verplaatsen van de machine uit de buurt van de verpakking, montage van de onderdelen en de batterijen volgens de instructies in de specifieke sectie.

Hou alle stukjes van de verpakking, omdat ze misschien wel nuttig zijn om in de toekomst de machine en de onderdelen te beschermen tijdens het vervoer naar een andere locatie of naar servicecentra. Als dat niet het geval is, wordt de verpakking weggegooid overeenkomstig de huidige wetgeving van de verwijdering.

3.4. MONTAGE EN REGELING VAN DE HENDEL

- Plaats de hendel in de hiervoor bedoelde zetel.
- Bevestig de hendel op de gewenste hoogte en draai de 2 knoppen aan (Foto B-21).
- Plaats de afzuigbuis in de hiervoor bedoelde zetel op het opvangvat (Foto B-3).
- Verbind de Anderson veiligheidsschakelaar (Foto B-18) met het stopcontact (Foto B-17).

3.5. OPHEFFING EN VERVOER: MACHINE, BATTERIJ EN BATTERIJLADER

⚠ Gebruik nooit een heftruck om de machine op te heffen. Er zijn geen plaatsen op het frame, die kunnen worden gebruikt om de machine direct op te heffen. Voor de voorbereiding van de verpakking en vervoer van de machine:
- de proper- en vuilwatertank leegmaken
- demonteren van de zuigbalk en de borstels
- verwijder de batterijen.

Plaats de machine op de oorspronkelijke pallet (of een gelijkwaardige drager, het gewicht kan dragen en groot genoeg is voor de totale afmetingen van de machine) met behulp van een hellend oppervlak. De machine stevig verankeren met behulp van metalen haken of andere elementen, die het gewicht van de delen kunnen dragen. Til de pallet met de machine en laad het voertuig. Beveilig de machine en de pallet met behulp van aansluitriemen in het voertuig.
Als alternatief, bij het gebruik van particuliere transport-/ bedrijfswagens, een vlakke helling gebruiken om de machine te duwen zonder de pallet, ervoor zorgend dat alle delen en de machine zelf, beschermd zijn tegen gewelddadige effecten, vochtigheid, trillingen en accidentele bewegingen tijdens vervoer. De batterijkisten hebben gaten waar hulpmiddelen kunnen worden aangesloten voor behandeling.
☞ Het opheffen of verwijderen van de batterij (in het compartiment van de machine), gebeurt alleen met geschikt personeel en materieel (hijs, kabels, enz.). Bij het vervoer, dezelfde voorzorgsmaatregelen nemen en volg de dezelfde instructies voor de machine samen met die in de handleiding van de fabrikant.
De batterijlader kan worden vervoerd op haar steunen, zowel horizontaal als verticaal. Dezelfde voorzorgsmaatregelen te nemen en volg de dezelfde instructies voor de machine volgens de handleiding van de fabrikant.

4. TECHNISCHE INFORMATIE

4.1. BATTERIJ

De capaciteit wordt uitgedrukt in ampère per uur (Ah), terwijl de kwijting periode over het algemeen is aangeduid als 20 uur (C20 of 20 h, of niet uitdrukkelijk aangegeven) of 5 uur (C5 of 5h). De ontlaad-/ oplaadcycli geven het aantal keren aan dat de batterij onder de beste omstandigheden kan gebruikt worden. Dus, de capaciteit van een batterij hangt af van hoe snel het gebruikt maakt van energie. Dat is waarom er een variatie is in de capaciteitswaarden uitgedrukt als C5 of C20. Met deze factoren moet rekening worden gehouden bij het vergelijken van producten die beschikbaar zijn op de markt.
☠ verwijzen naar de batterij handleiding om fysieke schade en economisch verlies te voorkomen.
Gel module batterij: dit type van batterij is onderhoudsvrij en vereist geen speciale omgevingen voor het opladen (want het stoot geen schadelijke gassen uit). Daarom wordt dit type sterk aanbevolen.
⚠ Het is niet vanzelfsprekend, dat batterijen en batterijladers met dezelfde technische functies, als die wij aanbieden, dezelfde resultaten zal opleveren. Alleen zal perfecte compatibiliteit tussen deze elementen (GELl/AGM-batterijen en batterij-opladers) de prestaties en de levensduur beschermen.
- Lithiumbatterijen: ze hebben geen onderhoud nodig en zijn duurzamer in termen van levenscycli dan de vorige.
⚠ De machine moet worden ingesteld voor het gebruikte type accu:
Pb – GEL – Li.
De standaardinstelling is die voor GEL-accu's. Raadpleeg het Servicecentrum voor het wijzigen van de instelling.
Gebruik geen verschillende soorten batterijen door elkaar.
Gebruik geen nieuwe en gebruikte batterijen door elkaar.

4.2. BATTERIJLADER

Dit type van hoog frequent batterij lader laadt de batterijen efficiënt op en verlengt de werkings- en levensduur. Doordat deze laders kunnen geconfigureerd worden met badjes, is er een veelzijdige oplossing voor handen, die het aantal laadbeurten verminderd in het magazijn. De informatie op het frontpaneel kan steeds aangewend worden om het laadproces, de toestand van de batterij en de batterij lader te controleren.
⚠ Het is niet vanzelfsprekend, dat batterijen en

batterijladers met dezelfde technische functies, als die wij aanbieden, dezelfde resultaten zal opleveren. Alleen zal perfecte compatibiliteit tussen deze elementen (gel-batterijen en batterij-opladers) de prestaties en de levensduur beschermen.

4.3. MACHINE

Foto A
1 Stuurwiel (stuur)
2 Bedieningshendel (persoon aanwezig)
3 Zuigslang
4 Deksel van het zuigcompartiment
5 Vuil watertank
6 Proper watertank
7 Vuil watertank afvoerslang dop
8 Vuil watertank afvoerslang
9 Proper watertank vuldop
10 Regelingsknop voor de richting
11 Bumper wiel
12 Spatrand

Foto B
13 Bedieningspaneel met display
14 Cover van de printkaart
15 Ingebouwde lader
16B Batterij lader stekker
16 Voedingskabel (MODEL AC 230V)
17 Stopcontact van Anderson Veiligheidsconnector van batterijlader
18 Batterij beveiliging verbinding Anderson-Veiligheidsconnector (connector met hendel)
19 Compartiment voor elektrische componenten
20 Achterwiel
21 Bevestigings- en afstelknoppen van de hendel
46 Aftapplug van de tank van de oplossing

Foto C
22 Reinigingsmiddel uitvoer regelaar
23 Filter van de tank van het reinigingsmiddel (20 Achterwiel)

Foto D
24 Bevestiginsvijzen
25 De metalen plaat met wielen
26 Voorste metalen plaat van de zuigbalk
27 De zuigbalk steun
28 De twee knoppen van de zuigbalk
29 De achterste rubber zuiglip
30 De metalen plaat met wielen
31 Zuigmond rubbers vervanging knop

Foto E
(13 Bedieningspaneel met display)

32 Hoofdschakelaar AAN/UIT
"LED" indicatielampje aan = Actief
"LED" indicatielampje uit = Niet actief

32A Lampje Bedieningshendel
"LED" indicatielampje aan = Actief
"LED" indicatielampje uit = Niet actief

33 Motorschakelaar borstel:
Lampje brandt = AAN Actief
Lampje knippert = besparingsfunctie
Lampje gedoofd = UIT

34 Motorschakelaar borstel afzuiging:
Lampje brandt = Ann Actief
Lampje knippert = besparingsfunctie
Lampje gedoofd = UIT

35 Ontkoppelingsschakelaar borstel en reinigingsmiddel:
Lampje brandt = oplossing komt vrij
Lampje gedoofd = oplossing komt niet vrij en de borstel kan worden losgekoppeld

36 Indicatielampje laadstatus van de accu
37 Groen "Led" indicatielampje: accu geladen
38 Geel "Led" indicatielampje: accu voor 50% geladen
39 Rood "Led" indicatielampje: accu leeg

Foto F
40 Filter zuigcompartiment.
41 Batterij compartiment met 2 x 12V batterijen
42 Batterij verbindingsdiagram
43 Veiligheidsvlotter

Foto G
44 De houders van de zuigbalk steun op de machine
(28) De twee knoppen van de zuigbalk

Foto H
45 de knoppen van de zuigbalk
(27) de zuigbalk steun
44 de houders van de zuigbalk steun op de machine

Foto I
45 de knoppen van de zuigbalk
(27) de zuigbalk steun
44 de houders van de zuigbalk steun op de machine

Foto L
44 De houders van de zuigbalk steun op de machine

Foto M
(24) Bevestiginsvijzen
(29) De achterste rubber zuiglip
(30) De metalen plaat met wielen
(31) Zuigmond rubbers vervanging knop

4.4. PRINTPLAAT INSTELLINGEN CONFIGURATIE

De machine is GEL/AGM accu printplaat geconfigureerd.

Werking batterijontladingsindicator - MODEL "B" (DC 24V)						
Batterijtype V < Triggerspanning				Signalering Batterij-LED		
WET	GEL	Li-NCM	Li-FePO4	Groen	Geel	Rood
Vmax	Vmax	Vmax	Vmax	Aan	Uit	Uit
23,30	23,70	25,30	25,30	Uit	Aan	Uit
22,15	22,50	22,6	25,15	Uit	Uit	Aan
21,70	22,00	21,65	24,70	Uit	Uit	Aan knipperend

4.5. TOEBEHOREN

Uw verkooppunt staat in voor de levering van alle toebehoren en vervangstukken zoals borstels, rubbers, pads, enz….

5. INSTALLATIEGEGEVENS

5.1. BATTERIJ VOORBEREIDING

⚠ De technische kenmerken van de batterijen moeten overeenkomen met de aangegeven kenmerken in het gedeelte technische kenmerken. Gebruik van verschillende type batterijen kan ernstige schade toebrengen aan de machine.

☠ Tijdens de installatie of tijdens het uitvoeren van elk soort batterij onderhoud, moet de exploitant worden uitgerust met voldoende veiligheid accessoires om ongevallen te voorkomen. De meegeleverde batterijen zijn normaal klaar voor gebruik. In ieder geval, volg de stappen aangegeven in de handleiding met de batterij en volg zorgvuldig de instructies met betrekking tot veiligheid en werkingsprocedures.

5.2. BATTERIJ INSTALLATIE EN VOORBEREIDING

⚠ Deze handelingen mogen alleen uitgevoerd worden door gespecialiseerd personeel.

Wees er zeker van dat beide watertanks leeg zijn. Indien niet zo, ledig de tanks volgens de opgelegde procedures.

Hef het opvangvat op en verwijder het. Hierdoor is er toegang tot het compartiment van de batterijen van boven uit.
(Foto B-17) De Anderson-connector van de batterij bedrading verbreken en de Anderson-connector van de bedrading van de machine. Houd altijd de verbindingslijnen met de handen en trek de kabels nooit aan. (Foto F-42) toont verbinding diagram van de batterijen voor B - BT machines.

☠ **Koppel de batterij bedrading naar de batterij, maak alleen verbinding met de terminals gemarkeerd met hetzelfde symbool (rode bedrading "+", zwarte bedrading "-")!**
Een batterij kortsluiting kan leiden tot een explosie!
Nadat u hebt gecontroleerd dat alle besturingselementen op het paneel in positie '0' of onbeweeglijk zijn, sluit u de batterij stekker aan op de connector van de machine. Sluit het deksel van de machine en zorg ervoor dat er geen kabels vastzitten tussen de beide delen.

5.3. BATTERIJLADER CONFIGURATIE

Het is raadzaam om het servicecentrum te bellen of een technicus, als u problemen met de instelling hebt. Raadpleeg de bijgeleverde handleiding van de fabrikant.

Indien de machine in de fabriek wordt uitgerust met een accu en een acculader, wordt het instellen van de machine en de acculader door de fabrikant uitgevoerd.

In geval van wijzigingen aan de apparatuur (het type accu en de lader) adviseren wij altijd om contact op te nemen met het geautoriseerde servicecentrum voor de instelling van zowel de machine als de laadcurve van de acculader.

De volgende criteria gelden als grove richtlijn:

Voor Pb-zuur- en GEL-accu's: laadstroom gelijk aan ongeveer 10-12% van de capaciteit in Ah-C20

Voor lithiumaccu's: laadstroom gelijk aan ongeveer 40% van de capaciteit in Ah

Niet-naleving van hetgeen is aangegeven kan leiden tot ernstige schade aan de accu en het vervallen van de garantievoorwaarden.

5.4. MACHINE VOORBEREIDING

⚠ Voordat u begint te werken, niet-wegglijdende schoenen dragen, handschoenen en andere persoonlijke beschermingsmiddelen aangegeven door de leverancier op basis van de operationele omgeving.
Bevestig de borstels of pad schijven, die zijn geschikt voor de oppervlakte.

Controleer of de zuigbalk stevig is aangesloten en de zuigslang goed is verbonden. Zorg ervoor dat de vuil watertank leeg is. Als dat niet het geval is, volledig leegmaken. De proper watertank vullen met een mix van schoon water en niet-schuimend reinigingsmiddel in een voldoende concentratie door het voorste opening.
☞ om risico's te voorkomen en vertrouwd te worden met de bewegingen van de machine, steeds test uitvoeren op een groot oppervlak zonder obstakels. Voor het verkrijgen van de beste resultaten in termen van levensduur van de reinigingsapparatuur, doet u de volgende eenvoudige maar belangrijke bewerkingen:
- identificeren van het werkgebied, verplaatsen van alle mogelijke hindernissen
- als het oppervlak zeer uitgebreid is, in opeenvolgende en parallelle rechthoekige gebieden werken
- kies een recht werk traject en begint te werken uit de verste gebied om te voorkomen dat er wordt gepasseerd over gebieden, die reeds zijn gereinigd.

6. OPERATIONELE INFORMATIE

6.1. BATTERIJ OPLADEN

Voor de laadprocedure, zie in deze handleiding.
Volg de stappen aangegeven in het handboek van de fabrikant (zie de sectie batterij onderhoud)
Indien de machine is uitgerust met GEL-batterijen (onderhoudsvrij), volg de instructies hieronder aangegeven.
Doe het tankdeksel dicht.

6.2. BORSTEL MONTAGE/DEMONTAGE

⚠ Gebruik de machine in geen enkel geval als de padhouder of borstel niet correct is gemonteerd.

Monteren:
Plaats de borstel op de vloer. Hef de zuigbalk op met de hendel op/neer (Foto B-19). Pak het stuur vast (Foto A-1) en hef de voorkant van de machine op door er kracht op uit te oefenen, door deze te draaien op het achterste wiel (Foto C-20) tot boven de borstel en vervolgens laat rusten erboven. Zorg dat de flens van de koppeling op de borstel onder de metalen koppeling van de machine is. Activeer de hoofdschakelaar AAN/UIT op "AAN" (Foto E-32) . Activeer de rotatie van de borstel met de hoofdschakelaar AAN/UIT op "AAN" te zetten op het bedieningspaneel (Foto E - 13). Vervolgens de borstelmotor inschakelen (Foto E-33) en aan de bedieningshendel (Foto A-2) trekken; de borstel zal automatisch koppelen. Voor de montage van de padhouder, dezelfde handelingen uitvoeren.

⚠ Laat de lengte van de borstelharen niet lager dan 1 cm.
⚠ Laat niet de dikte van de schurende schijven tot minder dan 1 cm. Werken met overdreven versleten borstels of uiterst dunne schurende schijven kan de machine en de vloer beschadigen. Controleer regelmatig de slijtage op deze delen voordat u begint te werken.

Demontage of vervanging
Zorg ervoor dat de motor van de borstel en de motor van de afzuiging beide zijn uitgeschakeld (de overeenkomstige lampjes moeten zijn gedoofd).
Haal de trekker omhoog door middel van de betreffende hendel (Foto B-19).
Pak het stuur vast (Foto A-1) en hef de voorkant van de machine op door er kracht op uit te oefenen, door deze te draaien op de achterste wielen;
- Bedien een bedieningshendel en druk tegelijkertijd op de knop (Foto E-35).
Op deze manier zal de borstel automatisch worden losgekoppeld.
Voor de demontage van de meeneemschijf dient dezelfde procedure te worden gevolgd.

6.3. MACHINE VERPLAATSEN

Om de machine te verplaatsen, doe de volgende stappen: schakel de machine uit de hoofdschakelaar AAN/UIT op "UIT" te zetten op het bedieningspaneel (Foto E-32) (Foto E - 13) . Hef de zuigbalk op met de hendel op/neer (Foto B-19). Pak het stuur vast (Foto A-1) en hef de voorkant van de machine op door er kracht op uit te oefenen, door deze te draaien op het achterste wiel (Foto C-20).

6.4. ZUIGBALK BEVESTIGEN

Haal de trekker naar beneden door middel van de betreffende hendel (Foto B-19).
Plaats de twee knoppen van de zuigbalk (Foto G-28) in de houders van de zuigbalk steun op de machine (Foto G-44). Bevestig de knoppen (Foto H-45) aan de zuigbalk steun (Foto H-28) door ze vast te schroeven.
Verbind de zuigslang vanuit de machine met de pijp op de zuigbalk (Foto H-27).

6.5. ZUIGBALK DEMONTEREN

Haal de trekker naar beneden door middel van de betreffende hendel (Foto B-19).
De zuigslang verwijderen.
Schroef de twee knoppen (Foto I-27) los die de zuigbalk aan haar steun beveiligen (Foto I-45).
Hef de steun van de trekker (Fotp L-40).
Verwijder de trekker.

6.6. ZUIGMOND RUBBERS DEMONTAGE/ MONTAGE

Zorg ervoor dat de motor van de borstel en de motor van de afzuiging beide zijn uitgeschakeld (de overeenkomstige lampjes moeten zijn gedoofd).
Demonteer de zuigmond uit haar steun (zie 7.5) draai de knoppen (Foto D-31) geplaatst op de zuigbalk los

en verwijder de metalen plaat (Foto D-30).
Haal de vijzen (Foto D-24) uit de balk en verwijder de metalen steun met wielen (Foto D-25).
Verwijder de rubber zuiglippen door aan één zijde te trekken.
Om de rubber zuiglippen terug te plaatsen, start dezelfde handelingen, in de omgekeerde richting.
Bevestig de vijzen (Foto D-24) terug in de voorziene opening, vervolgens plaats de achterste rubber zuiglip (Foto D-29) en de metalen plaat met wielen (Foto D-30) en plaats daarna de voorste rubberen zuiglip en metalen plaat. Schroef de knoppen terug vast (Foto D-31).

6.7. ANTI-SPATRAND MONTAGE/ DEMONTAGE

- Draai de 2 schroeven van de spatlap los (Foto A-12).
- Draai de schroef van het stootblok los (Foto A-11).
- Open de haak (Foto A-12).
- Verwijder de spatlap.

6.8. TOEBEHOREN MONTAGE/DEMONTAGE

De borstelplaat omhoog plaatsen. Wees er zeker van dat de hoofdschakelaar op het bedieningspaneel is uitgeschakeld, op "UIT" positie "0". Plaats de borstel onder de plaat, zorg dat de flens van de koppeling op de borstel onder de metalen koppeling van de machine is. Doe de borstelplaat omlaag en begin met de rotatie van de borstel door de borstelmotor in te schakelen en aan de tractie hendel te trekken; de borstel zal automatisch koppelen.
⚠ Laat de lengte van de borstelharen niet lager dan 1 cm komen.
⚠ Laat de dikte van de schurende schijven niet tot minder dan 1 cm komen. Werken met overdreven versleten borstels of uiterst dunne schurende schijven kan de machine en de vloer beschadigen. Controleer regelmatig de slijtage op deze delen voordat u begint te werken.

Demontage of vervanging
Zorg ervoor dat de borstel plaat omhoog staat anders til deze op door het volgen van de instructies in de specifieke sectie. Wees er zeker van dat de hoofdschakelaar op het bedieningspaneel is uitgeschakeld, op "UIT" positie "0". Houd de borstel met de handen onder de plaat en zet hem in de richting van de rotatie draai met een halve draai tegen rotatie, zodat de borstel afvalt.

6.9. VULLEN EN LEDIGEN PROPER WATERTANK

☞ De temperatuur van het water of het wasmiddel mag nooit hoger zijn dan 50° C.
☞ Altijd de vuil watertank ledigen voor het vullen van de proper watertank.
Om de tank te vullen:
- Verwijder de dop aan de machine (Foto A-9).
- Giet in de tank het vereiste aantal reinigingsmiddel, volgens het percentage aangegeven door de leverancier, met betrekking tot de volledige tankinhoud vermeld op de productfiche.
⚠ Gebruik alleen deze producten, die geschikt zijn voor het verwijderen van het vuil op de vloer en door worden voorgesteld en aangereikt. Zo niet dreigt verlies op garantie bij defecten.
-giet water in de vulopening aan de voorkant van de machine. Laat 7 cm tussen de vulopening en het vloeistofniveau. Vul niet voorbij dit punt.

☠ **De machine is ontworpen om te worden gebruikt met niet-schuimend en biologisch afbreekbare detergenten die speciaal voor schrobmachines zijn ontwikkeld door. Het gebruik van andere chemische producten (zoals natriumhypochloriet, oxidatiemiddelen, oplosmiddelen of koolwaterstoffen) kunnen ernstige beschadiging toebrengen aan de machine.**

- Volg de veiligheidsvoorschriften opgegeven in de handleiding en op de reinigingsmiddel verpakking.
- Neem contact op met uw servicecentrum voor een volledige lijst van beschikbare en geschikte reinigingsmiddelen
- Laat de waterslang nooit onbeheerd en plaats deze volledig in de tank: de slang zou kunnen verplaatsen en gevoelige delen van de machine nat maken. Sluit de tank.

Voor de afvoer van de tank:
- Schroef de dop los en verwijder de doorzichtig dop van filter /regulator van de reiniging oplossing geplaatst in de bodem van de tank (Foto B-46) en wacht totdat die volledige leeg is gelopen.
- na het leeglopen, de dop aanspannen.

6.10. VUIL WATERTANK LEDIGEN

Het vuil water moet worden afgetapt overeenkomstig nationale voorschriften. De gebruiker is volledig verantwoordelijk voor de naleving van deze regels. Nadat de reinigingstaak is voltooid, altijd de tank leeg maken alvorens het opnieuw te vullen. In het algemeen, kan de tank geleegd worden wanneer dit vereist is en zelfs tijdens de tussenliggende fasen van de werkcyclus. Het volume van de vuilwatertank is hoger dan het volume proper watertank, dus een potentieel gevaarlijke situatie voor de zuigmotor zal nooit plaatsvinden.
In ieder geval zal een **veiligheidsvlotter** (Foto F-43) de zuigkracht stoppen als de vuilwater vloeistofniveau te hoog is.
☠ Als water of schuim lekt onder de tanks voor welke reden dan ook, schakel onmiddellijk de zuigmotor uit en maak de vuil watertank leeg.

Voor de afvoer van de vuil watertank:
rijd de machine naar een geschikte locatie naar de vuil water afvoer en bij voorkeur in de buurt van een toilet of een afvoer van riool (in overeenstemming met de nationale voorschriften voor de verwijdering van afvalwater).
Schakel de machine uit, wees er zeker van dat de hoofdschakelaar op het bedieningspaneel is uitgeschakeld op "UIT" positie "0".
Koppel de afvoerslang van de houder los (Foto A-7) (Foto A-8) en breng de afvoerslang naar het geselecteerde drainage punt.
Het leegmaken kan snel worden onderbroken door het verhogen van de afvoerslang. Controleer hoeveel vuil nog steeds in de tank aanwezig is en, indien nodig, water gieten in de inspectie opening onder het deksel. Draai de afvoerslang met sluitschroef en hang het op de steun achter de machine. De aftapplug slang moet luchtdicht zijn, anders zal het daaropvolgende drukverlies de efficiëntie opzuiging verminderen.

6.11. DE WATERTOEVOER REGELEN

Om de watertoevoer aan te passen, is het noodzakelijk om het ventiel te bedienen aan de borstelkop. Plaats het ventiel tussen volledig gesloten en volledig open afhankelijk van de hoeveelheid water dat u wenst.

ventiel tussen volledig gesloten

ventiel gedeeltelijk open

ventiel volledig open

6.12. DE MACHINE VERPLAATSEN

Model **AC 230V**
- Sluit de voedingskabel van de machine (Foto B-16) aan op het stopcontact .
- Druk op de algemene AAN/UIT schakelaar (Foto E-32).
Bedien de ontstekingsschakelaar van de borstel "smart run" (Foto E-33), waarna zowel de motor van de borstel als de motor van de afzuiging zal worden aangedreven en de twee overeenkomstige lampjes zullen gaan branden.
⚠ **de borstel begint uitsluitend te draaien door de bedieningshendel te bedienen** (Foto A-2)**.**
Open de kraan van de oplossing door aan de doseringshendel van het reinigingsmiddel te draaien (Foto C-22).
Als er geen oplossing gebruikt moet worden, dient er op de knop te worden gedrukt (Foto E-35), waarna het overeenkomstige lampje zal doven.
Laat de afzuiggroep neer met behulp van de hefhendel van de trekker (Foto B-19).
Reinig de vloer door langzaamaan naar voren te gaan door aan de bedieningshendel te trekken (Foto A-2) om de borstel te bedienen; als de bedieningshendel wordt losgelaten, wordt het draaien van de borstel na een aantal seconden gestopt.
⚠ **Denk eraan om de trekker eerst op te heffen alvorens naar achteren te gaan, om defecten van de trekker te voorkomen**.
Als de borstel niet gebruikt hoeft te worden, dient er op de knop te worden gedrukt (Foto E-33), waarna het overeenkomstige lampje zal doven.
Als de afzuiging niet gebruikt hoeft te worden, dient er op de knop te worden gedrukt (Foto E-34), waarna het overeenkomstige lampje zal doven.

Model **DC 12V**
- Verifieer dat de batterij connectie, die onder vuil watertank is geplaatst, (Foto B-17) is aangesloten
- Druk de AAN/UIT hoofdschakelaar in positie "AAN" "I" (Foto E-32) en schakel de machine in.
- Op de batterijlader achteraan de machine (Foto B-15), de batterij lading status (Foto E-36) nazien
Bedien de ontstekingsschakelaar van de borstel "smart run" (Foto E-33), waarna zowel de motor van de borstel als de motor van de afzuiging zal worden aangedreven en de twee overeenkomstige lampjes zullen gaan branden.
Om de energiebesparingsmodus "Eco" van de borstel te activeren, dient de knop 2 seconden lang ingedrukt te worden gehouden (Foto E-33). Het overeenkomstige lampje zal gaan knipperen. Om terug te keren naar de normale modus, dient de knop ingedrukt te worden gehouden totdat het overeenkomstige lampje blijft branden.
Om de energiebesparingsmodus "Eco" van de afzuiging te activeren, dient de knop 2 seconden lang ingedrukt te worden gehouden (Foto E-34). Het overeenkomstige lampje zal gaan knipperen. Om terug te keren naar de normale modus, dient de knop ingedrukt te worden gehouden totdat het overeenkomstige lampje blijft branden.
⚠ **de borstel begint uitsluitend te draaien door de bedieningshendel te bedienen** (Foto A-2).
Open de kraan van de oplossing door aan de doseringshendel van het reinigingsmiddel te draaien (Foto C-22).
Als er geen oplossing gebruikt moet worden, dient er op de knop te worden gedrukt (Foto E-35), waarna

het overeenkomstige lampje zal doven.
Laat de afzuiggroep neer met behulp van de hefhendel van de trekker (Foto B-19).
Reinig de vloer door langzaamaan naar voren te gaan door aan de bedieningshendel te trekken (Foto A-2) om de borstel te bedienen; als de bedieningshendel wordt losgelaten, wordt het draaien van de borstel na een aantal seconden gestopt.
⚠ **Denk eraan om de trekker eerst op te heffen alvorens naar achteren te gaan, om defecten van de trekker te voorkomen**.
Als de borstel niet gebruikt hoeft te worden, dient er op de knop te worden gedrukt (Foto E-33), waarna het overeenkomstige lampje zal doven.
Als de afzuiging niet gebruikt hoeft te worden, dient er op de knop te worden gedrukt (Foto E-34), waarna het overeenkomstige lampje zal doven.

6.13. WERKMETHODE

6.13.1. VOORBEREIDING EN WAARSCHUWINGEN

Verwijder elke vorm van losse onderdelen op het oppervlak (deze moeten met behulp van geschikte machines, zoals stofzuigers, veegmachines, enz. worden verwijderd.). Als dit niet gebeurt, kan de zuigmond verstopt geraken en niet meer functioneren en ook de efficiëntie bij het opzuigen verminderen. Alleen goed opgeleid personeel kan rijden met deze machine.

6.13.2. BATTERIJCAPACITEIT BESTURINGSELEMENTEN

De volgorde van de lichten van de batterij oplader controleren (Foto E-36) Deze worden geleidelijk uitgeschakeld totdat de batterij leeg is. Wanneer het rode lampje oplicht (Foto E-39), de borstel-motor uitschakelen, machine uitschakelen en de batterij opladen.
⚠ De batterijen kunnen onherstelbaar worden beschadigd als de resterende laadniveau druppels te laag zijn (zie de batterij handleiding). Forceer de batterij niet buiten de grenzen van haar capaciteit en veiligheid, door de batterij aan en uit te zetten.

6.13.3. DIRECT SCHROBBEN VOOR VUILE OPPERVLAKKEN

Schrobben en drogen in één enkele beweging.
Gebruik de machine zoals hiervoor is beschreven en gebruik het als beschreven in punt "6.12. DE MACHINE VERPLAATSEN".
☞ Gebruik nooit de machine zonder water: de vloer wordt mogelijk beschadigd.

6.13.4. INDIRECT SCHROBBEN VOOR ZEER VUILE OPPERVLAKKEN

Schrobben en drogen in verschillende fases.
Bereid de machine voor, zoals voordien beschreven.
Eerste actie: schrobben zoals beschreven in punt "6.11. DE WATERTOEVOER REGELEN", zonder drogen. Het reinigingsmiddel gebruiken op de vuile vloer volgens wat is aangegeven in de informatie ten opzichte van het gebruik reinigingsmiddel.
Tweede actie: zoals uitgelegd in paragraaf "6.13.3. DIRECT SCHROBBEN VOOR VUILE OPPERVLAKKEN" ook doorgaan met het drogen van de vloer.
☞ Gebruik nooit de machine zonder water: de vloer wordt mogelijk beschadigd.

6.13.5. HANDLEIDING NA HET SCHROBBEN

Sluit het waterventiel, zodat geen water meer naar de borstel gaat. Til de borstel op en schakel de borstelmotor uit. Om eventuele sporen van water op het oppervlak te drogen, wacht een paar seconden om de zuigmond op te tillen en de zuigmotor uit te schakelen. Verplaats de machine naar een geschikte locatie voor de afvoer van de tanks. Leeg de proper- en vuilwatertank. (zoals beschreven in "6.10. VUIL WATERTANK LEDIGEN").
uitschakel de machine uit de hoofdschakelaar AAN/UIT op "UIT" te zetten op het bedieningspaneel. Indien nodig, de batterij opladen (zie de relatieve sectie).

6.14. SPECIFIEKE INSTRUCTIES VOOR HET GEBRUIK VAN MODEL AC 230V

De AC 230V model machine kan alleen worden ingeschakeld als de spanning vermeld op het label overeenkomt met de beschikbare spanning en het stopcontact is geaard. Rij niet over de voedingskabel met de machine. (De kabel opgevouwen in korte, geplooide delen, kan een kortsluiting veroorzaken).
☠ **AANDACHT! Zorg ervoor dat de voedingskabel niet in contact komt met de roterende borstels.**
☠ **AANDACHT!**
- HET MODEL MACHINE AC 230V HEEFT ONDERDELEN, DIE ZIJN VERBONDEN MET DE STROOM; CONTACT MET DEZE KAN ERNSTIGE VERWONDINGEN OF ZELFS DE DOOD VEROORZAKEN
- vóór het uitvoeren van elk type van bewerking op deze machine altijd eerst de elektrische voeding loskoppelen
- raak nooit elektrische kabels aan, die defect of versleten zijn
- vóór het verkrijgen van toegang tot het elektrische systeem is het altijd noodzakelijk de machine los te koppelen van de elektrische voeding
- in het geval van defecte, beschadigde of gekraakte elektrische kabels, direct vervangen met authentieke vervangende onderdelen
- het netwerk van verbindingen moet worden beschermd tegen water
- de kabelaansluiting van de machine op het stopcontact moet conform de huidige veiligheidsvoorschriften gebeuren
- Het elektrische systeem waarop de machine is aangesloten moet worden uitgerust met een contactdoos

- Het is absoluut verboden te machine te gebruiken in de nabijheid van zwembaden of aan waterstroken

☠ Nood situaties

In geval van nood:

- de machine onmiddellijk stoppen en stopcontact afkoppelen.
- eerstehulp inroepen

Als een ongeval plaatsvindt, moet de machine eerst worden gekeurd door een erkend technicus van uw service centrum, vooraleer de machine terug in werking wordt gesteld.

7. ONDERHOUDSINFORMATIE

☠ De machine uitschakelen.

Wees er zeker van dat de hoofdschakelaar op het bedieningspaneel is uitgeschakeld, op "UIT" positie "0", en Koppel de Anderson connector van de accubekabeling los van de Anderson connector van de machinebekaeling. (Foto B-17)(Foto B-18).

☞ Alle werken op het elektrische systeem, alsook alle onderhoud en herstelbewerkingen (vooral die niet expliciet beschreven in deze handleiding) mogen alleen worden uitgevoerd door geautoriseerde servicecentra of door gespecialiseerde technici. Contacteer steeds uw service centrum.

Het regelmatig uitvoeren van onderhoud (vraag bij uw service centrum om een preventief service overeenkomst af te sluiten) op de machine, en het nauwgezet volgen van de instructies van de fabrikant, is de beste garantie voor het verkrijgen van de beste prestaties en uitgebreide machine levensduur.

7.1. TANK PROPER- EN VUILWATER

Ledig de twee tanks zoals beschreven in de relatieve gedeelten. Vuilwater ledigen totdat alle vuil is geëlimineerd: gebruik een waterslang of emmer om dit te doen.

⚠ Water heter dan 50°, een hogedrukreiniger of overdreven krachtige sprays kunnen de tanks en de machine beschadigen.

Laat de deksels van de tanks open (enkel als de machine niet wordt gebruikt) zodat ze kunnen drogen en daarmee de vorming van geurhinder te voorkomen.

7.2. PROPER WATERFILTER REINIGEN

Verwijder de transparante kap (Foto C-23) en vervolgens de metalen zeef.

Reinig deze en plaats terug.

7.3. ZUIGSLANG

Demonteer de zuigslang van de zuigbalk (Foto C-23). U kan de zuigslang n wassen en eventuele verstoppingen verwijderen. De zuigslang terug stevig op de

INTERVALLEN VOOR CONTROLE VAN DE WERKING	Waar nodig	Na ieder gebruik	Wekelijks	Maandelijks
Vloerwisser demonteren en reinigen				
Opvangbak ledigen	X			
Opvangbak ledigen, uitspoelen of desinfecteren		X		
Accu's opladen	X	X		
Demonteer de borstels en controleer ze op slijtage. Controleer of er geen vreemde voorwerpen de beweging of werking van de reinigende onderdelen verhinderen.		X		
Visuele controle van de algemene toestand van de machine		X		
Controleren of de aanzuigbuizen en -leidingen niet dichtgeslibd of verstopt zijn			X	
De slijtage van de aanzuigbladen controleren			X	
De filter van het schoonmaakmiddel demonteren en reinigen			X	
De peilsensors van het vuile water schoonmaken			X	
Algemene reiniging van het borstelvlak, de houder en de vloerwisser				X
Het optillen en neerlaten van de vloerwisser controleren				X
De bewegende onderdelen smeren				X
De kraan van het reinigingsmiddel controleren				X
De leidingen van de antikalkvloeistof reinigen				X

zuigbalk plaatsen.

7.4. ZUIGBALK

⚠ De zuigmond met blote handen niet behandelen: Draag handschoenen en alle veiligheidskleding die nodig is, om de bewerking uit te voeren. Koppel de zuigmond los van de machine en reinig onder stromend water met behulp van een spons of een borstel. Controleer de efficiëntie en de slijtage van de strips in contact met de vloer. Draai de rubber bladen, keer ze om, of vervang ze. (raadpleeg de technische dienst)

7.5. ACCESSOIRES

Verwijder en reinig de borstel of de padschijf.
⚠ Om beschadiging van de vloer te voorkomen, controleer zorgvuldig als vreemde stoffen, zoals metalen onderdelen, schroeven, spaanders, koorden of vergelijkbare objecten, vastgelopen zijn in de borstel. Controleer of de borstels vlak zijn als ze in contact zijn met het vloeroppervlak (check voor elke onregelmatige slijtage op de borstels of op de schurende schijven).
Gebruik alleen de accessoires die door de fabrikant aanbevolen worden: andere producten kunnen de operationele veiligheid verminderen.

7.6. MACHINE LICHAAM

Gebruik een spons of een zachte doek om de buitenkant van de machine schoon te maken en indien nodig, een zachte borstel om hard vuil te verwijderen. Schokbestendige oppervlak van de machine is ruw gemaakt om krassen, veroorzaakt tijdens het gebruik, moeilijker te zien. Echter, dit maakt het niet gemakkelijker om moeilijke vlekken op het oppervlak te verwijderen. Het is verboden om stoommachines, slangen met stromend water en hogedrukreinigers te gebruiken.

7.7. PERIODIEK ONDERHOUD

Zie tabel.
Indien de accu's gedurende lange tijd niet gebruikt worden, dient u de accu's los te koppelen en de lading binnen de termijn te herstellen die voor het gebruikte accutype is vastgesteld (in het algemeen en uit voorzorg niet langer dan 3 maanden voor lood-/gel-/AGM-accu's, en 6 maanden voor Li-ion-accu's).
De fabrikant wijst alle aansprakelijkheid af wat betreft schade aan de accu's wegens het niet naleven van deze procedure.

7.8. AANBEVOLEN RESERVEONDERDELEN

U zult altijd uw machine zo efficiënt mogelijk kunnen gebruiken door het houden van een voorraad van de meest voorkomende verbruiksgoederen en bij het plannen van routine en buitengewone onderhoud. Neem contact op met uw dealer voor een lijst van deze onderdelen.

8. PROBLEEM OPLOSSING

Deze aanbevelingen maken het gemakkelijker om de oorzaak van een foutmelding te begrijpen en op te lossen.

8.1. DE MACHINE WERKT NIET

☹ De batterij aansluiting is verbroken of slecht aangesloten op de batterij stekker.
☺ Sluit stevig de twee aansluitingen op de batterijstekker.
☹ De machine wordt opgeladen.
☺ De oplaadbewerking is niet voltooid.
☹ De batterijen zijn leeg.
☺ Laad de batterijen.
☹ De printplaat is oververhit.
☺ Controleer de verschillende onderdelen, die de fout kunnen veroorzaken. Wacht 30 minuten en probeer te vermijden dat er fouten gebeuren bij de werking. Blijft de fout duren, uw geautoriseerd servicecentrum contacteren.

8.2. DE MACHINE VERPLAATST ZICH NIET

☺ De 2 knoppen die zich onder het stuur bevinden zijn niet correct ingedrukt (hendel met persoon aanwezig).
☹ Druk de 2 knoppen onder het stuur volledig in (hendel met persoon aanwezig)
☹ De bodemhelling is te hoog.
☹ De batterijen zijn leeg.
☺ Laad de batterijen.

8.3. DE BORSTEL DRAAIT NIET

☹ De borstel motor schakelaar is niet geselecteerd.
☺ Druk op de knop voor het activeren van de borstels.
☹ De borstelmotor thermische onderbreker staat aan; de motor is oververhit.
☺ Oplossen van de oorzaak (koorden of vergelijkbare objecten die borstel blokkeren, oppervlakte te ruw, enz.)
☹ De motor is defect
☺ Vervangen.

8.4. NIET GENOEG OF TE VEEL REINIGINGSMIDDEL

☹ De reinigingsmiddel tank is leeg.
☺ Vul de tank met reinigingsmiddel volgens aangeduid concentraat vermengd met water
☹ De borstels draaien niet meer
☺ Activeer de borstels.
☹ Het ventiel watertoevoer staat dicht.
☺ Aanpassen/vergroten zodat er voldoende reinigingsmiddel wordt toegevoegd.
☹ De leiding reinigingsmiddel is verstopt op een bepaald punt.
☺ Reinig de leiding door verwijderen van het vuil.
☹ Het ventiel watertoevoer is verbrand
☺ Vervang het.

8.5. GEEN ZUIGKRACHT

☹ De zuigslang is niet verbonden met de zuigmond.
☺ Sluit de zuigslang correct aan.
☹ De zuigslang of de zuigmond buis zijn verstopt.
☺ Reinig de leidingen.
☹ De zuiging motor is uitgeschakeld.
☺ Activeren.
☹ De vuilwatertank is vol.
☺ Leegmaken.
☹ De zuigmotor krijgt geen elektrische stroom of wordt verbrand.
☺ Controleer de aansluitingen en, voor het laatste geval, vervang de motor.

8.6. ONVOLDOENDE ZUIGKRACHT

☹ Het tankdeksel is niet perfect gesloten.
☺ Sluit het correct.
☹De zuigslang, de zuigmond leiding of de controle compartiment is verstopt.
☺ Reinig eventuele belemmeringen van de leidingen.
☹ De zuigslang, de zuigmond leiding of de controle compartiment is verstopt.
☺ Verwijder eventuele belemmeringen uit de leidingen.

8.7. DE BORSTEL- OF DE ZUIGMOTOR BLIJFT IN WERKING

☹ De relay schakelaar is defect.
☺ Stoppen van de machine en het loskoppelen van de batterijstekker en neem contact op met de technische dienst.

8.8. DE ZUIGSTRIPS ZIJN NIET SCHOON OF DROGEN NIET EFFICIËNT

☹ De zuigstrips rubbers zijn versleten of slepen vuil voort.
☺ Vervangen of maak ze schoon.
☹ De zuigbalk aanpassing is niet correct; de vooruitgang moet precies loodrecht staan op de lopende richting.
☺ Aanpassen van de zuigbalk.
☹ De zuigslang of de zuigmond buis zijn verstopt.
☺ Reinig eventuele belemmeringen van de leidingen.

8.9. DE BATTERIJLADER WERKT NIET

☹ Lading van de batterij wordt niet gestart.
☺Controleer dat de acculader aan de accu is aangesloten. Raadpleeg de handleiding van batterij lader.

8.9.1. DE BATTERIJEN WERKEN NIET

☹ Aan het eind van het laadproces, dan is de batterij niet correct opgeladen (zie handleiding van de fabrikant van de batterij instructie-onderhoud)
☺ Controleer de batterij lader foutbericht weergave en controleer de gegevens vermeld op het display (zie de acculader instructiehandleiding).
☺ Of: door langdurige buitenbedrijfstelling van de machine is de spanning onder het toegestane minimum gedaald om de accu op te laden (zie 8.7).
☹ De batterijen zijn nieuw en genereren niet 100% van de nominale prestaties.
☺ De accumulator bereikt de maximale prestaties na 20-30 volledige oplaadcycli.
☹ De elektrolyt is verdampt en dekt de platen niet volledig.
☺ Controleren van batterij en onderhoudshandleiding fabrikant.
☹ Er zijn belangrijke verschillen in dichtheid tussen de verschillende elementen.
☺ de beschadigde batterij vervangen.

Raadpleeg altijd voor de batterij en batterijlader gebruik en onderhoud, de handleiding. Als het probleem hiermee niet is opgelost, neem dan contact op met uw erkend service centrum.

De fabrikant staat niet in voor het oplossen van problemen met behulp van batterijen en batterijladers die niet rechtstreeks werden meegeleverd.

9. ALARMERINGSTABEL

Zie tabel

STANDAARD FOUTCODE (MOTION MANAGER)	STANDAARD KNIPPEREND	FLITSMODUS	BETEKENIS	OMSCHRIJVING/ACTIE
18	LED ½ (gele BATTERIJ LED)	1 keer knipperen - pauze 2 sec - 1 keer knipperen 500ms (cyclisch)	Zuigtank vol	Vlotter
20	LED ½ (gele BATTERIJ LED	2 keer knipperen - pauze 2 sec - 2 keer knipperen 500ms (cyclisch)	Stroomstoring	Het systeem heeft de motor gestopt om de aandrijving te beschermen als gevolg van overmatige piekstroom. Start de controller opnieuw op om te resetten.
19	LED ½ (gele BATTERIJ LED	3 keer knipperen - pauze 3 sec - 3 keer knipperen 500ms (cyclisch)	Spanningsfout	Het systeem heeft de motor gestopt om de aandrijving te beschermen voor kortsluiting. Start de controller opnieuw op om te resetten.
54	LED ½ (gele BATTERIJ LED	4 keer knipperen - pauze 4 sec - 2 keer knipperen 500ms (cyclisch)	Motor losgekoppeld	Een van de motoren is losgekoppeld. Controleer de verbinding en start de controller opnieuw om deze te herstellen.
22	LED ½ (gele BATTERIJ LED	5 keer knipperen - pauze 5 sec - 2 keer knipperen 500ms (cyclisch)	Bediening start	Wanneer de printplaat wordt ingeschakeld, wordt de bedieningshendel ingedrukt.
10	LED ½ (gele BATTERIJ LED	6 keer knipperen - pauze 6 sec - 3 keer knipperen 500ms (cyclisch)	Stand-by	Het systeem gaat na 5 minuten in stand-by (standaard) om de batterij te sparen. Start de controller opnieuw op om te resetten.
15	LED ½ (gele BATTERIJ LED	7 keer knipperen - pauze 2 sec - 7 keer knipperen 500 ms (cyclisch)	Batterij opladen	Batterijlader ingeschakeld. Koppel de lader los om hem te resetten.

14	LED ½ (gele BATTERIJ LED	8 keer knipperen - pauze 2 sec - 8 keer knipperen 500 ms (cyclisch)	Maximale Mosfet-temperatuur	Het systeem heeft de motor gestopt vanwege een te hoge temperatuur van de elektronische vermogensfase. Start de controller opnieuw om te resetten en zorg ervoor dat de aandrijving wordt gekoeld.
24	LED ½ (gele BATTERIJ LED	9 keer knipperen - pauze 9 sec - 3 keer knipperen 500ms (cyclisch)	Maximale temperatuur microprocessor	Het systeem heeft de motor gestopt vanwege een te hoge temperatuur van de microcontroller. Start de controller opnieuw om te resetten en zorg ervoor dat de aandrijving wordt gekoeld.
51	LED ½ (gele BATTERIJ LED	10 keer knipperen - pauze 2 sec - 10 keer knipperen 500ms (cyclisch)	I2T-tractiemotor	Het systeem stopte de motorbeveiliging omdat de stroom na de ingestelde tijd boven de gedefinieerde waarde bleef. Start de controller opnieuw op om te resetten en zorg ervoor dat de motor wordt gekoeld.
72	LED ½ (gele BATTERIJ LED	11 keer knipperen - pauze 11 sec - 3 keer knipperen 500ms (cyclisch)	I2T borstelmotor	Het systeem stopte de motorbeveiliging omdat de stroom na de ingestelde tijd boven de gedefinieerde waarde bleef. Start de controller opnieuw op om te resetten en zorg ervoor dat de motor wordt gekoeld.
92	LED ½ (gele BATTERIJ LED	12 keer knipperen - pauze 12 sec - 3 keer knipperen 500ms (cyclisch)	I2T zuigmotor	Het systeem stopte de motorbeveiliging omdat de stroom na de ingestelde tijd boven de gedefinieerde waarde bleef. Start de controller opnieuw op om te resetten en zorg ervoor dat de motor wordt gekoeld.
53	LED ½ (gele BATTERIJ LED	13 keer knipperen - pauze 13 sec - 3 keer knipperen 500ms (cyclisch)	Stroombegrenzing tractie	De constante stroombegrenzingstijd van de tractiemotor is overschreden. Zet de controller uit en weer aan om hem te resetten.

74	LED ½ (gele BATTERIJ LED	14 keer knipperen - pauze 14 sec - 3 keer knipperen 500ms (cyclisch)	Stroombegrenzing borstels	De constante stroombegrenzingstijd van de borstels is overschreden. Zet de controller uit en weer aan om hem te resetten.
94	LED ½ (gele BATTERIJ LED	15 keer knipperen - pauze 15 sec - 3 keer knipperen 500ms (cyclisch)	Stroombeperking aanzuiging	De constante stroombegrenzingstijd van de aanzuiging is overschreden. Zet de controller uit en weer aan om hem te resetten.

10. GARANTIEVOORWAARDEN

Al onze toestellen werden nauwkeurig getest en hebben 12 maand garantie tegen materiaal- of fabrikatiefouten. Garantie is geldig vanaf aankoopdatum. Als aankoopdatum geldt de datum op de factuur die door de Verdeler opgemaakt werd op het moment van de levering. De Fabrikant verbindt zich tot herstelling of gratis vervanging van de delen die tijdens de garantieperiode defekt waren door fabrikatiefouten. Fouten die niet duidelijk te wijten zijn aan het materiaal of aan de fabrikatie zullen door onze Technische Servicecentra of in onze hoofdzetel onderzocht en volgens het resultaat van het onderzoek gedebiteerd worden. Er is in ieder geval geen garantie bij volgende gevallen:
Bijkomstige schade, tijdens transport, door nalatigheid of ontoereikende behandeling, onjuist of oneigenlijk gebruik of installatie, die niet conform de waarschuwingen van de gebruiksaanwijzing gebeurde en in ieder geval bij oorzaken die niet afhangen van regelmatig functioneren en gebruik van het toestel vallen niet onder garantie. Voor herstelling moet de machine naar het servicecentrum gebracht worden, samen met alle originele toebehoren en het aankoopdocument. Er is geen garantie, indien het toestel hersteld werd door derden, die niet gemachtigd waren. Garantie is ook niet meer geldig indien men geen (compleet en leesbaar) aankoopdocument aantonen kan of als men de serienummer op het chassis niet naar boven halen kan. Bij schade wordt het toestel niet vervangen, noch wordt de garantie verlengd. De herstelling gebeurt bij een Officieel Technisch Servicecentrum of in onze hoofdzetel en moet franco geleverd worden, d.w.z. kosten en transport zijn ten laste van de gebruiker. Er is geen garantie voorzien voor mogelijke reiniging van functionerende delen, voor periodieke onderhoud, voor herstelling of vervanging van onderdelen bij normaal slijtage. De Fabrikant is niet verantwoordelijk voor schade aan mensen of voorwerpen, die veroorzaakt werd door installatie of gebruik, die niet volgens de normen van de Gebruiksaanwijzing gebeurde.

Voor certificaten en Europese richtlijnen machines: zie handleiding boek.

Deze handleiding maakt integraal deel uit van de internationale handleiding, zoals ze standaard wordt meegeleverd met de machine en waarin alle officiële tabellen zijn opgenomen inzake CE certificering en technische kenmerken.

10.1. MACHINE SLOPEN

Als de machine niet langer wordt gebruikt, verwijdert u de batterijen en ontdoe ze van hen overeenkomstig de bepalingen van de eco-compatibiliteit zoals uiteengezet in Europese standaard 2013/56/EU. Om de machine te slopen, dient u te voldoen aan de huidige wetten waar het wordt gebruikt:
Haal de machine uit het stopcontact en maak de machine schoon na het legen van alle vloeistoffen;
-de machine in groepen van homogene materialen (kunststof overeenkomstig de recycling symbool, metalen, rubber, verpakking) verdelen. Voor delen met verschillende materialen, contact opnemen met de bevoegde autoriteiten;
--lke homogene groep moet worden verwijderd volgens de wetten van recycling.
Bovendien, is het raadzaam om die delen te elimineren die mogelijk gevaarlijk zijn, vooral voor kinderen.

10.2. WEGGOOIEN (WEE)

In de hoedanigheid van eigenaar van een elektrisch of elektronisch apparaat wordt het u door de wet (in overeenstemming met de EU richtlijn 2012/19/EU betreffende afval van elektrische en elektronische apparatuur en de nationale wetgeving van de EU Lidstaten die deze richtlijn toepassen) verboden om dit product of de elektrische/elektronische accessoires hiervan af te danken als vast huishoudelijk afval en bent u verplicht om hem te brengen naar een speciaal verzamelcentrum.

Het is mogelijk om het product direct door de dealer te laten afdanken door middel van de aankoop van een nieuw product dat equivalent is aan het af te danken product.

Het achterlaten van dit product in het milieu kan ernstige schade aan het milieu en aan de gezondheid veroorzaken.

Het symbool van de afbeelding stelt een vuilniston voor huishoudelijk afval voor. Het is absoluut verboden om het apparaat hierin te stoppen. Het niet opvolgen van de aanwijzingen van de richtlijn 2012/19/EU en de bepalingen met betrekking hiertoe van de verschillende Lidstaten wordt administratief gesanctioneert.

220-240 V ~ 50 Hz	< 1500 W (< 1.5 KW)	1500 - 2200 W (1.5 - 2.2 KW)	> 2200 W (> 2.2 KW)
< 20 m	1,5 mm^2	2,5 mm^2	2,5 mm^2
> 20 - 50 m	2,5 mm^2	2,5 mm^2	4,0 mm^2

NL Verlengsnoer van electrische kabel

LpA 71,23 dB(A)
K (uncertainty) **[3dB(A)]**
NL Geluidsdrukniveau

LwA 79 dB(A)
K (uncertainty) ±1dB (A)
Geluidsdrukniveau LwA gemeten

LwA 80 dB(A)
Geluidsdrukniveau LwA gegarandeerd

NL Op de gebruiker overgebrachte trillingen

Op het stuurwiel

a_h <= 2,5 m/s^2

K (uncertainty)
0,5 m/s^2

NL Bepaalde waarden conform de norm

EN 60335-2-72

exclusiva

Dynamostraat 11 | 1014 BN Amsterdam | T 088 435 6666
Bohemenstraat 1A | 8028 SB Zwolle | T 088 435 6677